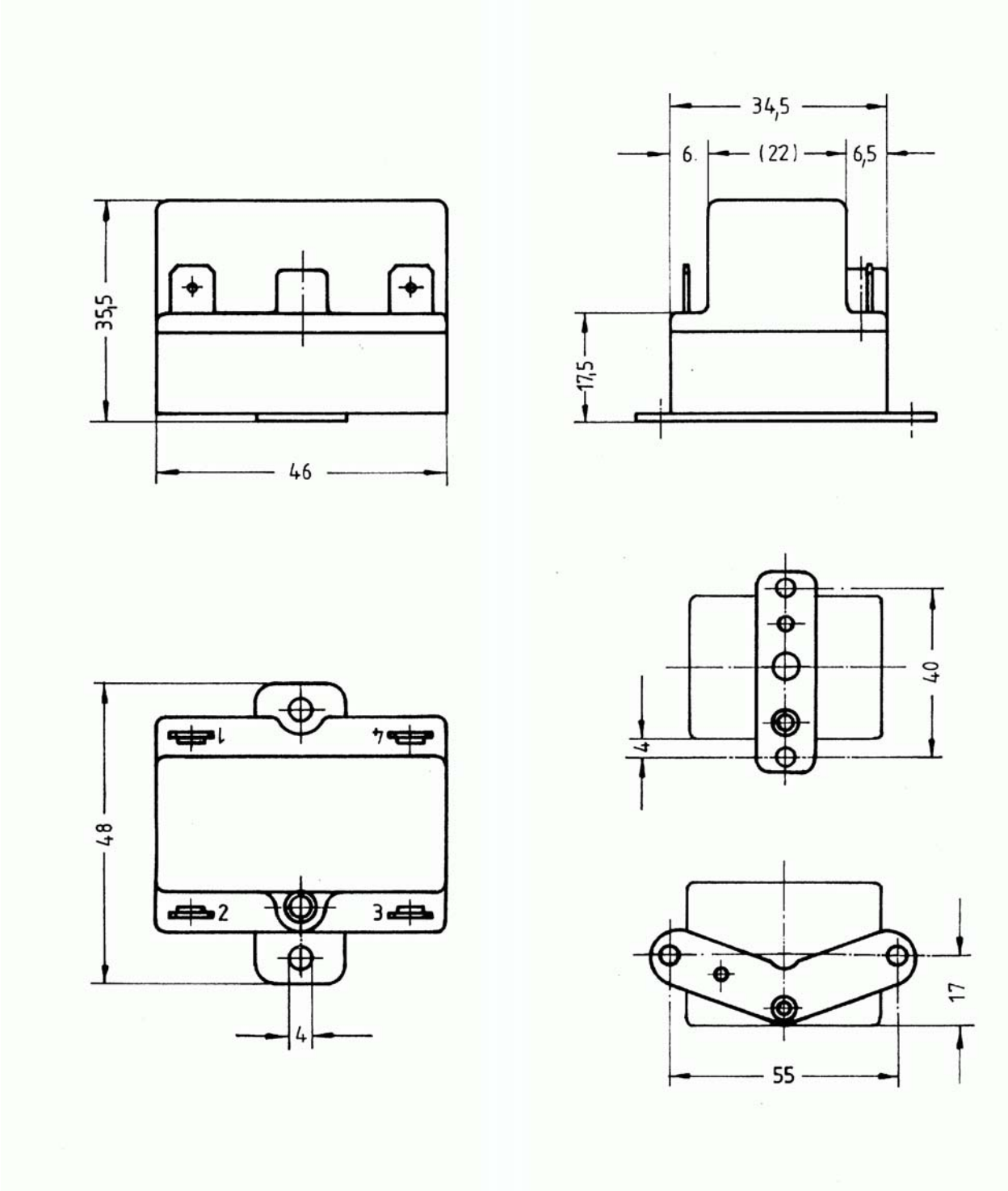Hilfsphasen - Start - Relais ER 4